ГЕОпроект
ООО «ГЕОпроект»
адрес: 355 020, Ставропольский край,
г. Ставрополь, ул. Достоевского, 75.
телефон: 8-928-304-15-00
e-mail: geoproekt26@yandex.ru

Саморегулируемая организация Союз
«Проектировщики Северного Кавказа»
СРО-П-135-15022010.
Регистрационный номер П-135-002634096352-0233 от 10 июня 2016 г.

Заказчик: АО «Агрохлебопродукт»

«МТФ на 2000 фуражных коров №9 Ставропольского края» расположенная на з/у К. Н. 26:35:020104:293 в границах ОАО «Марьинское»

Рабочая документация

Пожарная сигнализация.

Склад минеральных кормов (позиция 9 по ГП)

5/04-23-ПС3

Изм	№док	Подп.	Дата

г. Ставрополь 2024

ГЕОпроект
ООО «ГЕОпроект»
адрес: 355 020, Ставропольский край,
г. Ставрополь, ул. Достоевского, 75.
телефон: 8-928-304-15-00
e-mail: geoproekt26@yandex.ru

Саморегулируемая организация Союз
«Проектировщики Северного Кавказа»
СРО-П-135-15022010.
Регистрационный номер П-135-002634096352-0233 от 10 июня 2016 г.

Заказчик: АО «Агрохлебопродукт»

«МТФ на 2000 фуражных коров №9 Ставропольского края» расположенная на з/у К. Н. 26:35:020104:293 в границах ОАО «Марьинское»

Рабочая документация

Пожарная сигнализация.

Склад минеральных кормов (позиция 9 по ГП)

5/04-23-ПС3

Изм	№док	Подп.	Дата

Директор Е. П. Лотова

Главный инженер проекта А. В. Кулаков

г. Ставрополь 2024

Ведомость основного комплекта рабочих чертежей марки 5/04-23-ПС3

Лист	Наименование	Примечание
1	Общие данные	
2	Условные обозначения	
3	План 1-го этажа. Расположение сетей пожарной сигнализации	
4	План 1-го этажа. План расположения оборудования СОУЭ	
5	План 1-го этажа. План управления инженерным оборудованием	
6	Структурная схема системы пожарной сигнализации	
7	Схемы подключения оборудования системы ПС	

Ведомость ссылочных и прилагаемых документов

Обозначение	Наименование	Примечание
	Ссылочные документы	
СП 134.13330.2012	Системы электросвязи зданий и сооружений.	
СП 3.13130.2021	Системы оповещения и управления эвакуацией людей	
	при пожаре	
СП 484.1311500.2020	«Системы противопожарной защиты. Системы пожарной	
	сигнализации и автоматизация систем противопожарной	
	защиты. Нормы и правила проектирования»	
ГОСТ Р 21.101-2020	Система проектной документации для стрительства.	
ГОСТ Р 59638-2021	Системы пожарной сигнализации	
	Прилагаемые документы	
5/04-23-ПС3.СО	Спецификация оборудования и материалов	Листов-2

Технические решения, принятые в рабочих чертежах, соответствуют требованиям экологических, санитарно-гигиенических, противопожарных и других норм, действующих на территории Российской Федерации и обеспечивают безопасную для жизни и здоровья людей эксплуатацию объекта при соблюдении предусмотренных рабочими чертежами мероприятий.

Главный инженер проекта_____ Кулаков А. В.

"_____"_____2024 г.

Общие указания

1. Рабочая документация разработана на основании:
-утвержденной проектной документации, подраздел 5/04-23- ПБ2.3";
-уточненных заданий смежных групп по архитектурно-строительной и сантехническим частям проекта.

2. Технические решения, принятые в рабочих чертежах, соответствуют требованиям экологических, санитарно-гигиенических, противопожарных и других норм, действующих на территории Российской Федерации и обеспечивают безопасную для жизни и здоровья людей эксплуатацию объекта при соблюдении предусмотренных рабочими чертежами мероприятий.

3. Технические решения, принятые в рабочих чертежах, соответствуют требованиям следующих технических регламентов и нормативных документов:

- Федеральный закон от 22.07.2008г №123-РФ "Технический регламент о требованиях пожарной безопасности".
- Правила устройства электроустановок ПУЭ изд.7.
- СП 3.13130.2009 Системы оповещения и управления эвакуацией людей при пожаре.
- СП 6.13130-2013 "Системы противопожарной защиты. Электрооборудование. Требование пожарной безопасности."
- ГОСТ 21.1101-2013 СПДС "Основные требования к проектной и рабочей документации."

Для здания «Склад» проектом предусматривается устройство:
- пожарной сигнализации;
- системы оповещения о пожаре;

Система пожарной сигнализации (СПС) и управления оповещением о пожаре являются основной структурной частью комплекса системы по обеспечению безопасности здания и построена на основе приборов НВП «Болид» установленных в помещении охраны №2.

В состав системы пожарной сигнализации и оповещения входят:
- пожарные извещатели (ДИП-34А-03, ИПР-513-3АМ), устанавливаются в защищаемых помещениях, согласно планов сетей АУПС;
- контрольно-пусковой блок С2000-КПБ;
- контроллер двухпроводной линии связи С-2000 КДЛ;
- бесперебойный источник питания РИП-24.

Система оповещения и управления эвакуацией

Согласно СП 3.13130.2009 таблица №2, помещения «Санпропускника» подлежат оборудованию системой оповещения и управления эвакуацией (СОУЭ) 2-го типа, звуковые оповещатели и табло "Выход".

Изм.	Кол.уч.	Лист	№док	Подпись	Дата	5/04-23-ПС3		
						«МТФ на 2000 фуражных коров №9 Ставропольского края»расположенная на з/у К. Н. 26:35:020104:293 в границах ОАО «Марьинское»		
Разработал		Реутов			16.04.24	Фрагмент плана. Склад минеральных кормов (позиция 9 по ГП)	Стадия	Лист	Листов
							РД	1	7
Н. контроль		Рукинова			16.04.24	Общие данные	ООО "ГЕОпроект"		
ГИП		Кулаков			16.04.24				

СОГЛАСОВАНО

Взам. инв.N

Подпись и дата

Инв.N подл.

УСЛОВНЫЕ ОБОЗНАЧЕНИЯ, ПРИНЯТЫЕ В ПРОЕКТЕ

НАИМЕНОВАНИЕ	ОБОЗНАЧЕНИЕ
Блок разветвительно-изолирующий "Бриз"	
Извещатель пожарный дымовой, адресный ДИП-34А-03	
Извещатель пожарный ручной, адресный ИПР	
Оповещатель звуковой "Свирель-2 исп. 02", 24В, 0,3А	
Оповещатель звуковой "Маяк-24-ЗМ", 0,02А	
Световой оповещатель "ВЫХОД" Молния-24 "Выход"	
Щит пожарно-охранной сигнализации	
Источник бесперебойного питания	
Аккумуляторная батарея	
Коробка разветвительная УК-2С	
Устройство коммутационное УК-ВК/04	

Изм.	Кол.уч.	Лист	№док	Подпись	Дата	5/04-23-ПСЗ		
						«МТФ на 2000 фуражных коров №9 Ставропольского края»расположенная на з/у К. Н. 26:35:020104:293 в границах ОАО «Марьинское»		
Разработал		Реутов			16.04.24	Фрагмент плана. Склад минеральных кормов (позиция 9 по ГП)	Стадия	Лист	Листов
							РД	2	7
Н. контроль		Рукинова			16.04.24	Пожарная сигнализация Условные обозначения	ООО "ГЕОпроект"		
ГИП		Кулаков			16.04.24				

СОГЛАСОВАНО

Взам. инв.N

Подпись и дата

Инв.N подл.

ФОРМАТ А4

Фрагмент плана. Склад минеральных кормов
(позиция 9 по ГП)

ЭКСПЛИКАЦИЯ ПОМЕЩЕНИЙ

Номер помещения	Наименование	Площадь, м2	Кат. помещения	Класс чистоты
1	Склад минеральных кормов	4630,29		
2	Коридор	10,70		
3	Помещение обогрева	16,90		
4	Раздевалка	7,20		
5	Душевая	4,50		
6	Санузел	4,32		

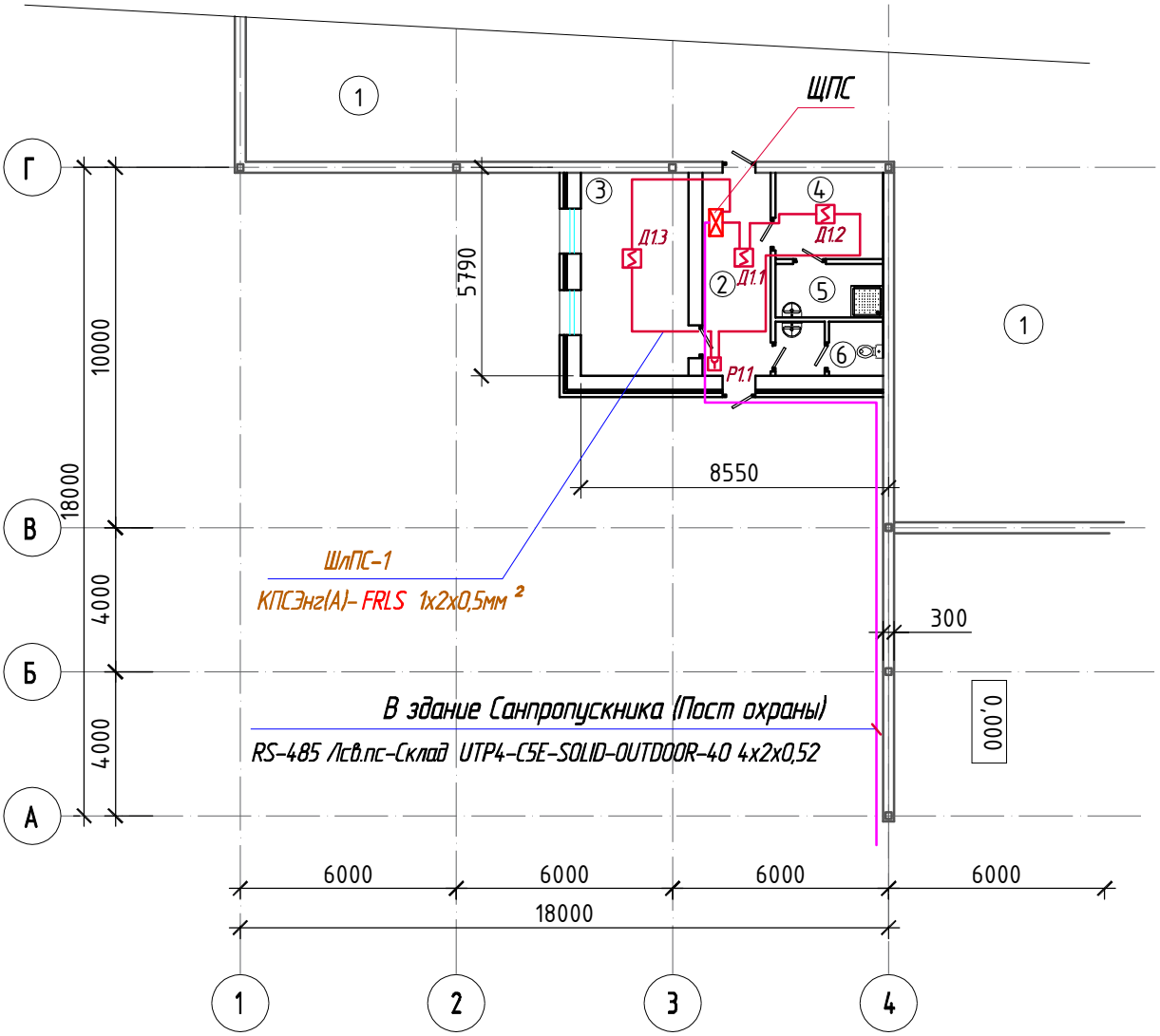

Изм.	Кол.уч.	Лист	№док	Подпись	Дата	5/04-23-ПС3		
						«МТФ на 2000 фуражных коров №9 Ставропольского края»расположенная на з/у К. Н. 26:35:020104:293 в границах ОАО «Марьинское»		
Разработал		Реутов			16.04.24	Фрагмент плана. Склад минеральных кормов (позиция 9 по ГП)	Стадия: РД	Лист: 3 / Листов: 7
Н. контроль		Рукинова			16.04.24	План расположения оборудования пожарной сигнализации	ООО "ГЕОпроект"	
ГИП		Кулаков			16.04.24			

СОГЛАСОВАНО

Взам. инв.N

Подпись и дата

Инв.N подл.

ФОРМАТ А4

Фрагмент плана. Склад минеральных кормов
(позиция 9 по ГП)

ЭКСПЛИКАЦИЯ ПОМЕЩЕНИЙ

Номер помещения	Наименование	Площадь, м2	Кат. помещения	Класс чистоты
1	Склад минеральных кормов	4630,29		
2	Коридор	10,70		
3	Помещение обогрева	16,90		
4	Раздевалка	7,20		
5	Душевая	4,50		
6	Санузел	4,32		

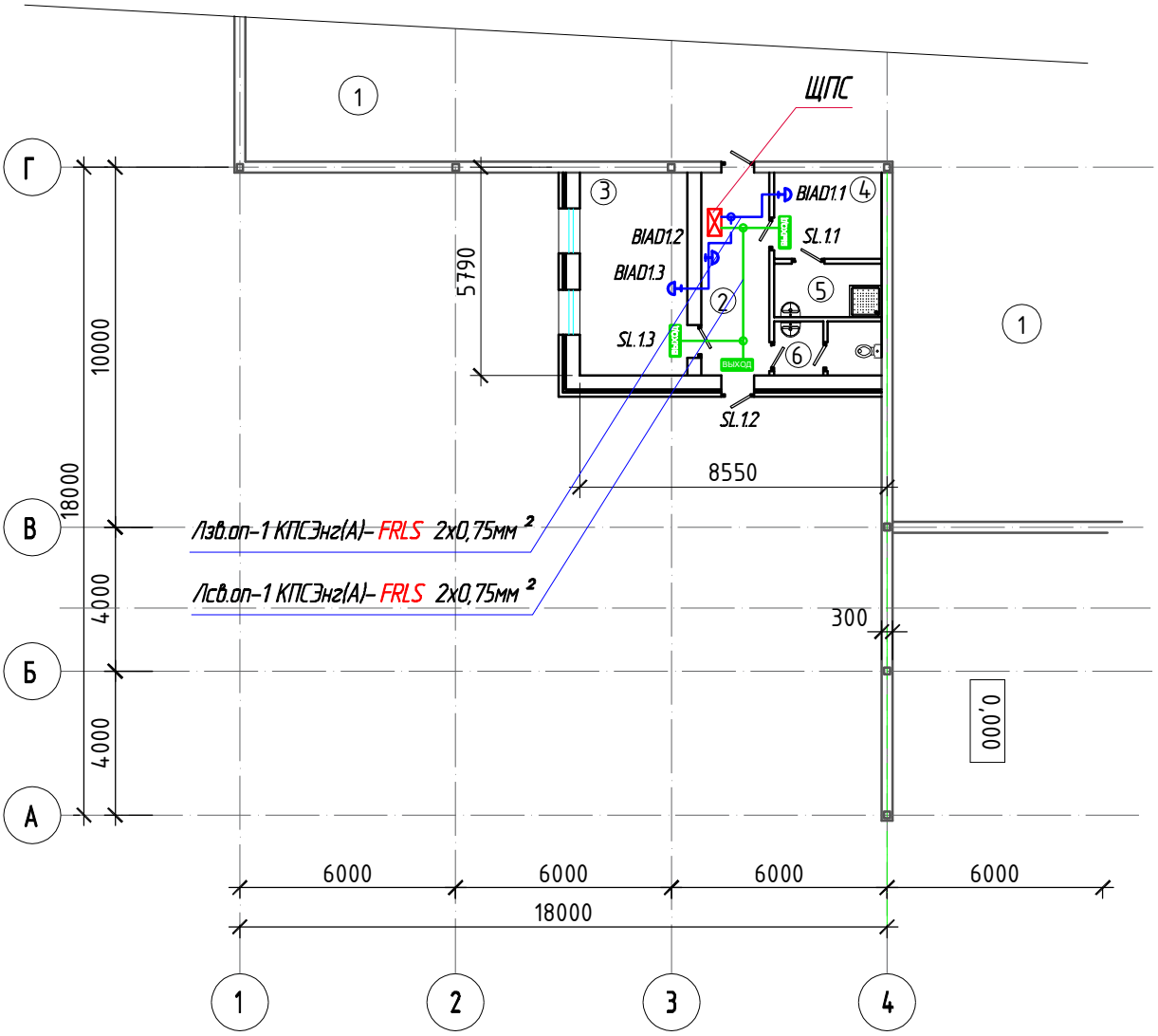

Изм.	Кол.уч.	Лист	№док	Подпись	Дата	5/04-23-ПСЗ		
						«МТФ на 2000 фуражных коров №9 Ставропольского края»расположенная на з/у К. Н. 26:35:020104:293 в границах ОАО «Марьинское»		
Разработал		Реутов			16.04.24	Фрагмент плана. Склад минеральных кормов (позиция 9 по ГП)	Стадия: РД	Лист: 4 / Листов: 7
Н. контроль		Рукинова			16.04.24	План расположения оборудования СОУЭ	ООО "ГЕОпроект"	
ГИП		Кулаков			16.04.24			

СОГЛАСОВАНО

Взам. инв.N

Подпись и дата

Инв.N подл.

Фрагмент плана. Склад минеральных кормов
(позиция 9 по ГП)

ЭКСПЛИКАЦИЯ ПОМЕЩЕНИЙ

Номер помещения	Наименование	Площадь, м2	Кат. помещения	Класс чистоты
1	Склад минеральных кормов	4630,29		
2	Коридор	10,70		
3	Помещение обогрева	16,90		
4	Раздевалка	7,20		
5	Душевая	4,50		
6	Санузел	4,32		

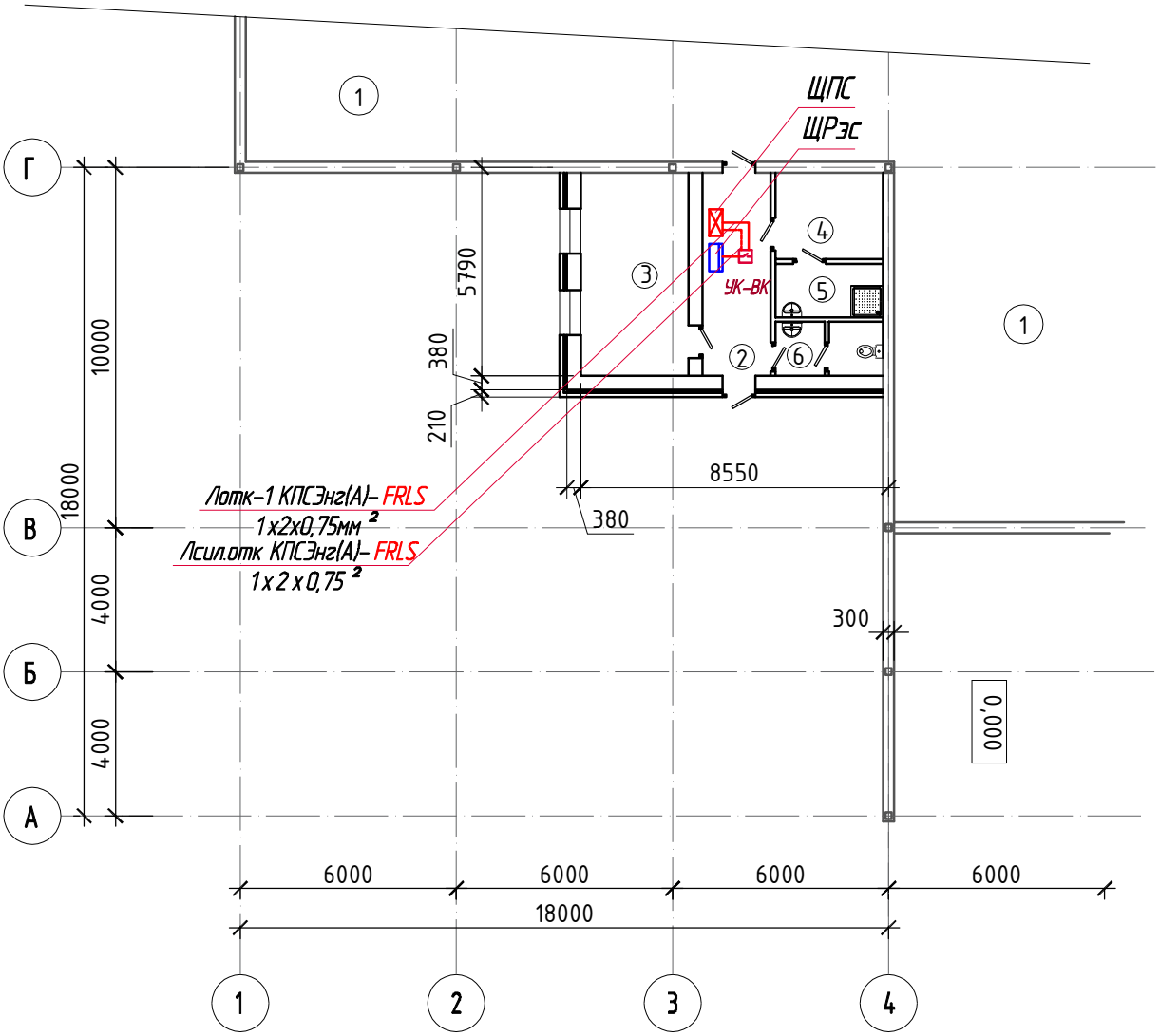

СОГЛАСОВАНО

Взам. инв.N

Подпись и дата

Инв.N подл.

Изм.	Кол.уч.	Лист	№док	Подпись	Дата
Разработал		Реутов			6.04.24
Н. контроль		Рукинова			16.04.24
ГИП		Кулаков			16.04.24

5/04-23-ПСЗ

«МТФ на 2000 фуражных коров №9 Ставропольского края»расположенная на з/у К. Н. 26:35:020104:293 в границах ОАО «Марьинское»

Фрагмент плана. Склад минеральных кормов (позиция 9 по ГП)

Стадия	Лист	Листов
РД	5	7

План управления инженерным оборудованием

ООО "ГЕОпроект"

Структурная схема ПС, СОУЭ, управление инженерным оборудованием

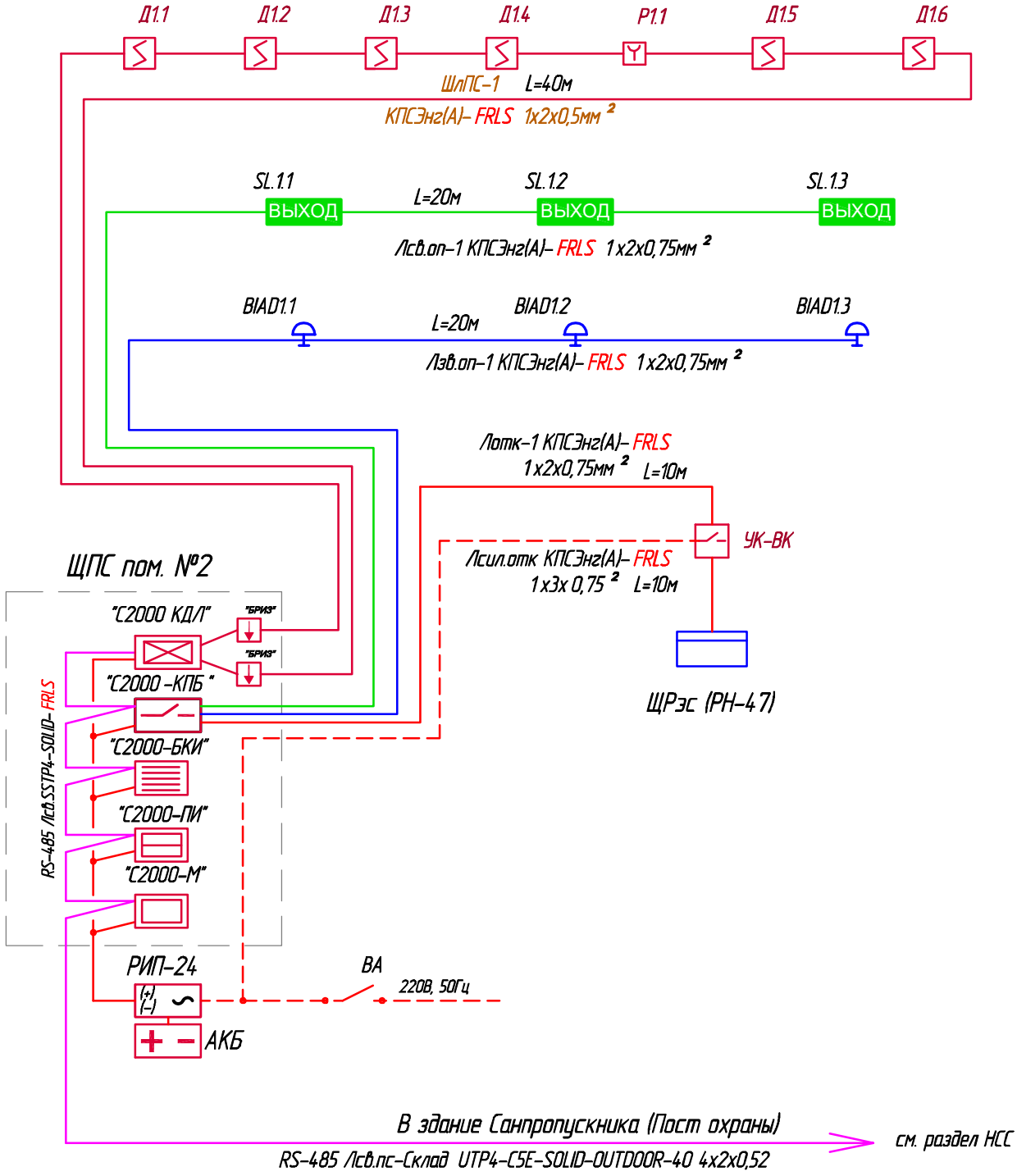

СОГЛАСОВАНО

Взам. инв.N

Подпись и дата

Инв.N подл.

Изм.	Кол.уч.	Лист	№док	Подпись	Дата
Разработал		Реутов			16.04.24
Н. контроль		Рукинова			16.04.24
ГИП		Кулаков			16.04.24

5/04-23-ПСЗ

«МТФ на 2000 фуражных коров №9 Ставропольского края»расположенная на з/у К. Н. 26:35:020104:293 в границах ОАО «Марьинское»

Фрагмент плана. Склад минеральных кормов (позиция 9 по ГП)

Стадия	Лист	Листов
РД	6	7

Структурная схема ПС, СОУЭ, управление инженерным оборудованием

ООО "ГЕОпроект"

"С2000-КДЛ"

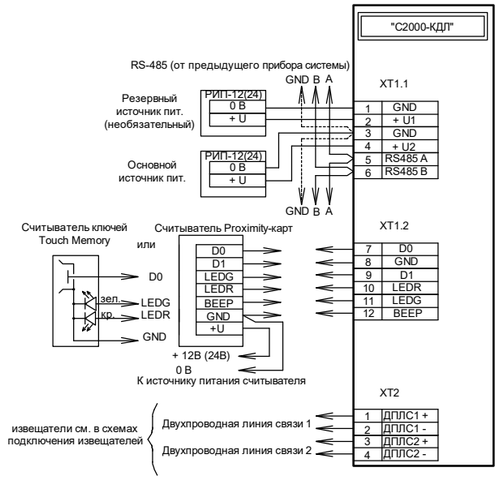

"С2000", "С2000М"

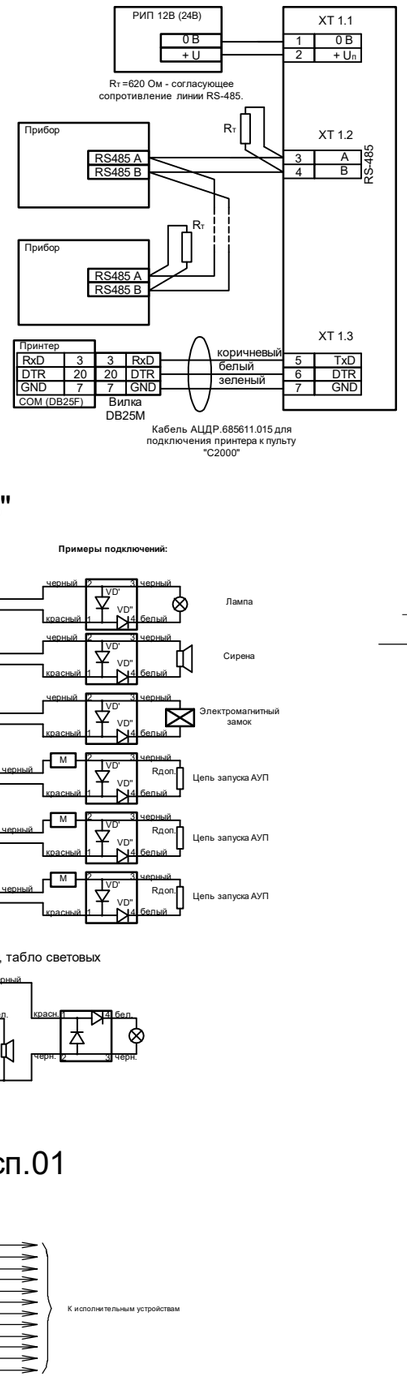

"УК-ВК" исп.11

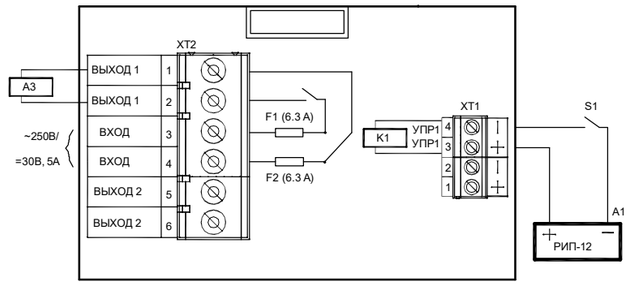

А1 - источник напряжения для управления (РИП-12)

А2 - устройство коммутационное УК-ВК исп.11

А3 - для СКУД и систем охранной сигнализации: исполнительные устройства (лампы, сирены и т.п)

"С2000-СП4/220"

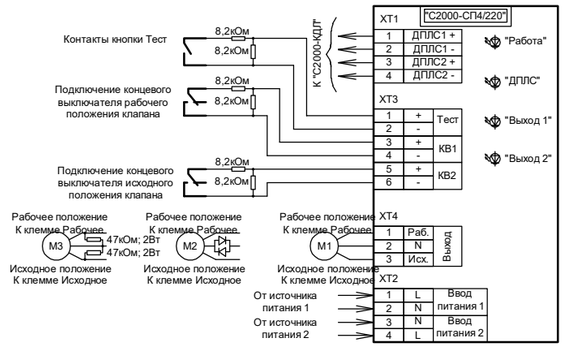

М1 - подключение реверсивного привода с трехпроводным управлением.

М2 - подключение электропривода клапана с малым эквивалентным сопротивлением.

М3 - подключение электропривода клапана с большим эквивалентным сопротивлением.

"С2000-КПБ"

"С2000-СП1"исп.01

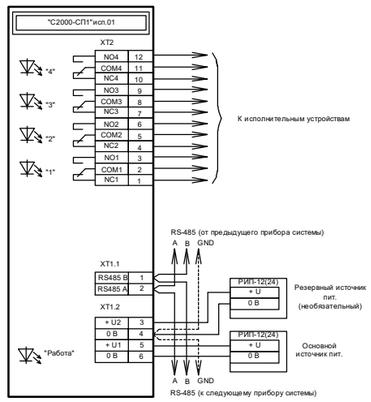

С2000-ПИ

"С2000-БКИ"

ДИП-34А-03

"ИПР513-3А"

"Молния-24"

РИП-24

"БРИЗ"

Изм.	Кол.уч.	Лист	№док	Подпись	Дата	5/04-23-ПСЗ		
						«МТФ на 2000 фуражных коров №9 Ставропольского края»расположенная на з/у К. Н. 26:35:020104:293 в границах ОАО «Марьинское»		
Разработал		Реутов			16.04.24	Фрагмент плана. Склад минеральных кормов (позиция 9 по ГП)	Стадия: РД	Лист: 7 / Листов: 7
Н. контроль		Рукинова			16.04.24	Принципиальные схемы подключения оборудования ПС, СОУЭ	ООО "ГЕОпроект"	
ГИП		Кулаков			16.04.24			

Согласовано

Взам. инв.N

Подпись и дата

Инв.N подл.

ФОРМАТ А3

Позиция	Наименование и техническая характеристика	Тип, марка, обозначение документа, опросного листа	Код оборудования, изделия, материала	Завод изготовитель	Единица измерения	Коли-чество	Масса единицы, кг	Код оборудования, материала
1	2	3	4	5	6	7	8	9
	1. Пожарная сигнализация							
1.1	Щит для приборов пожарной сигнализации	ЩМП-3-0 У2 IP54 IEK		"ИЭК"	шт.	1		ЩПС
1.2	Пульт контроля и управления	С 2000-М		НВП "Болид" г. Королёв	шт.	1		
1.3	Блок контроля и индикации	С 2000-БКИ		НВП "Болид" г. Королёв	шт.	1		
1.4	Преобразователь интерфейса	С 2000-ПИ		НВП "Болид" г. Королёв	шт.	1		
1.5	Контроллер двухпроводной линии связи	С 2000 КДЛ		НВП "Болид" г. Королёв	шт.	1		
1.6	Блок пусковой	С 2000-КПБ		НВП "Болид" г. Королёв	шт.	1		
1.7	Источник бесперебойного питания	РИП-24 ИСП.01		НВП "Болид" г. Королёв	шт.	1		
1.8	Аккумуляторная батарея	АБ 1207М		НВП "Болид" г. Королёв	шт.	2		
1.9	Блок разветвительно-изолирующий	БРИЗ		НВП "Болид" г. Королёв	шт.	2		
1.10	Автоматический выключатель 1-но полюсный	ВА 47-29 1п 5А(В)		"ИЭК"	шт.	1		
1.11	Извещатель пожарный дымовой, адресный ДИП-34	ДИП-34А-03		НВП "Болид" г. Королёв	шт.	6		
1.12	Извещатель пожарный ручной	ИПР 513-3А		НВП "Болид" г. Королёв	шт.	1		
1.13	Кабель парной скрутки с медными жилами, сечением 1х2х0,5мм	КПСЭнг-FRLS		Торг. сеть	шт.	40		40м в к/к 12мм по потолку, стене
1.14	Кабель-канал 12х12мм	00308 TMR		"ДКС"	м.	40		
1.15	Кабель парной скрутки с медными жилами	SSTP4-SOLID-FRLS		"Hyperline "	м.	5		5м открыто по потолку, стене
1.16	Кабель с медными жилами	ВВГнг(А)-FRLS2х1,5мм ^{2}		"Электрокабель" г. Кольчугино	м.	5		5м открыто по потолку, стене
1.17	Лицензия	"О3 Орион ПРО исп. 127шт"		НВП "Болид" г. Королёв	шт.	1		
1.18	Программное обеспечение	"МОДУЛЬ ИНТЕГРАЦИИ ОРИОН ПРО"		НВП "Болид" г. Королёв	шт.	1		
1.19	Коробка разветвительная	УК-2С		"Электромонтаж"	шт.	2		

СОГЛАСОВАНО

Взам. инв.N

Подпись и дата

Инв.N подл.

Изм.	Кол.уч.	Лист	№док	Подп	Дата
Разработал		Реутов			16.04.24
Н. контроль		Рукинова			16.04.24
ГИП		Кулаков			16.04.24

5/04-23-ПС3.СО

Спецификация оборудования, изделий и материалов.

Здание "Склад"

Стадия	Лист	Листов
ПД	1	2

ООО "ГЕОпроект"

ФОРМАТ А3

Позиция	Наименование и техническая характеристика	Тип, марка, обозначение документа, опросного листа	Код оборудования, изделия, материала	Завод-изготовитель	Еди-ница изме-рения	Коли-чество	Масса единицы, кг	Примечание
	2. Система оповещения о пожаре							
	Световое							
2.1	Световой оповещатель "ВЫХОД"	Молния 24		НВП "Болид" г. Королёв	шт.	3		
2.2	Коробка разветвительная	УК-2С		"Электромонтаж"	шт.	3		
2.3	Кабель парной скрутки с медными жилами	КПСЭнг(А)-FRLS 1х2х0,75мм ^{2}		Торг. сеть	м.	20		20м в г.т.16мм по потолку, стене
2.4	Труба гофрированная ПВХ с зондом, диаметром:							
	– 16мм	CTG20-16-K41-1001		"ИЭК"	м.	20		
2.5	Держатель с защёлкой и дюбелем СТ для трубы диаметром:							
	– 16мм	CTA10D-CT-16-K41-100		"ИЭК"	шт.	20		
	Звуковое							
2.7	Звуковой оповещатель	"Маяк-24-3М"		НВП "Болид" г. Королёв	шт.	3		
2.8	Кабель парной скрутки с медными жилами	КПСЭнг(А)-FRLS 1х2х0,75мм ^{2}		Торг. сеть	м.	20		20м в г.т.16мм по потолку, стене
2.9	Труба гофрированная ПВХ с зондом, диаметром:							
	– 16мм	CTG20-16-K41-1001		"ИЭК"	м.	20		
2.10	Держатель с защёлкой и дюбелем СТ для трубы диаметром:							
	– 16мм	CTA10D-CT-16-K41-100		"ИЭК"	шт.	20		
2.11	Коробка разветвительная	УК-2С		"Электромонтаж"	шт.	3		
	3. Управление инженерным оборудованием при пожаре							
3.1	Устройство коммутационное	"УК-ВК" исп.14		НВП "Болид" г. Королёв	шт.	1		
3.2	Кабель парной скрутки с медными жилами	КПСЭнг(А)-FRLS 1х2х0,75мм ^{2}		Торг. сеть	м.	10		10м в гф.т.16мм по стене
3.3	Кабель парной скрутки с медными жилами	КПСЭнг(А)-FRLS 1х3х0,75мм ^{2}		Торг. сеть	м.	10		10м в гф.т.16мм по стене
3.4	Труба гофрированная ПВХ с зондом, диаметром 16мм	CTG20-16-K41-1001		"ИЭК"	м.	20		
3.5	Держатель с защёлкой и дюбелем СТ для трубы диаметром 16мм	CTA10D-CT-16-K41-100		"ИЭК"	шт.	20		

СОГЛАСОВАНО

Взам. инв.N

Подпись и дата

Инв.N подл.

ИЗМ.	КОЛ.УЧ.	ЛИСТ	N ДОК.	ПОДПИСЬ	ДАТА

5/04-23-ПС3.СО

Лист 2

ФОРМАТ А3